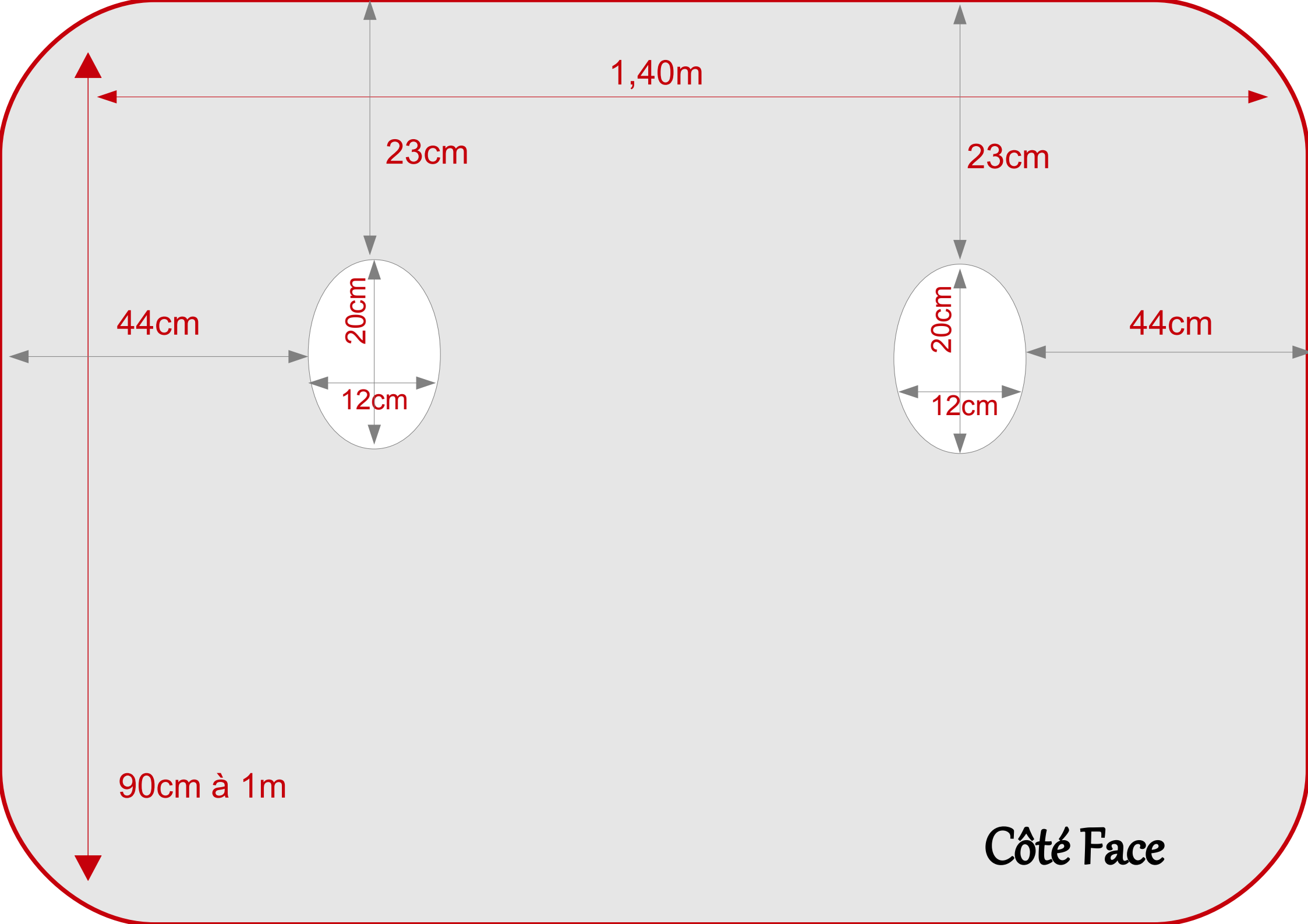
1,40m
23cm
23cm
44cm
20cm
12cm
20cm
12cm
44cm
90cm à 1m
Côté Face

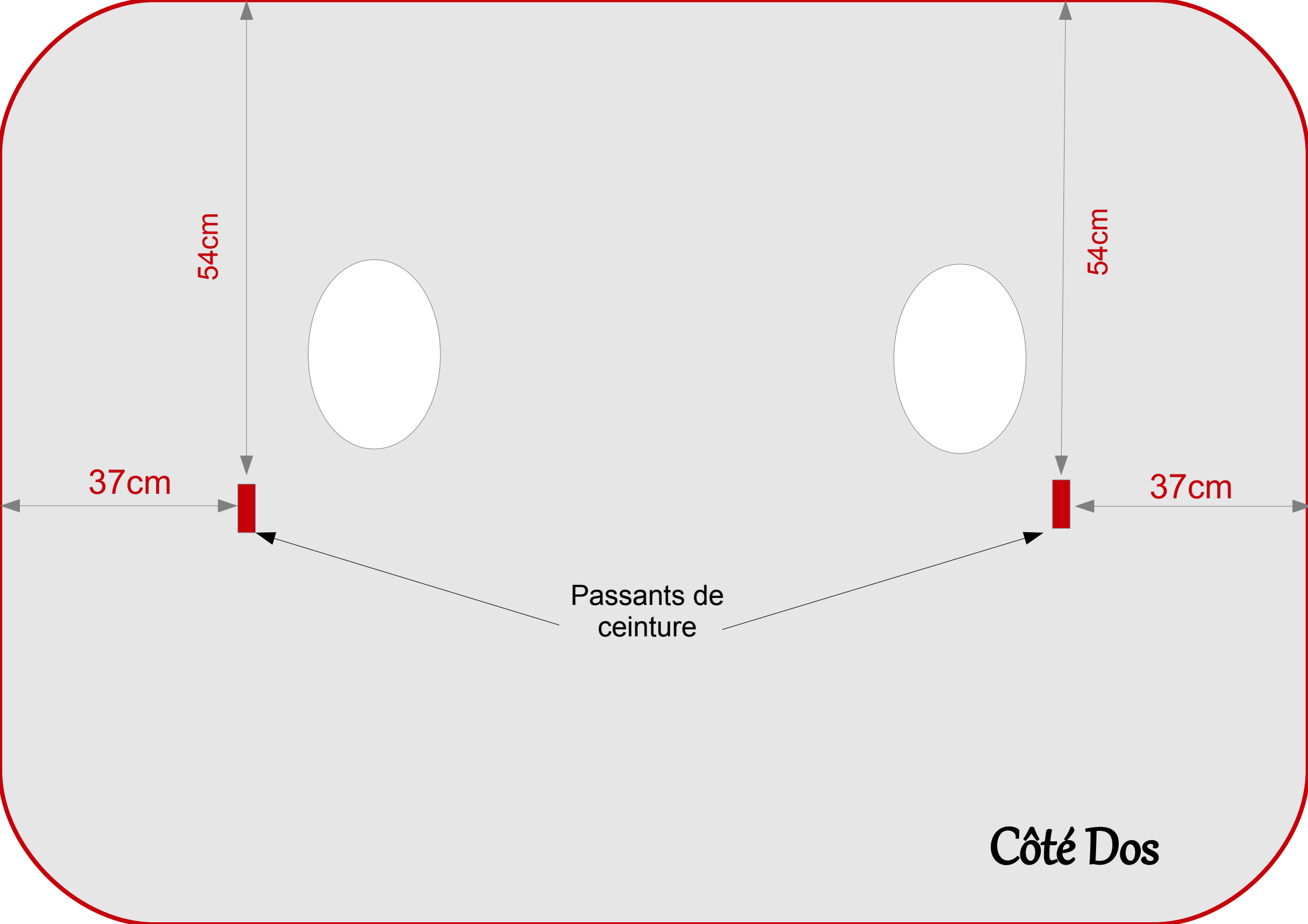
54cm
54cm
37cm
37cm
Passants de
ceinture
Côté Dos